Salto

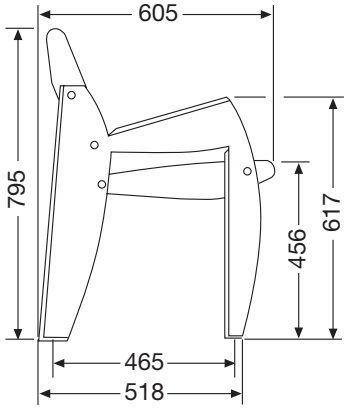

Panchina SALTO
Intelaiatura laterale in metallo stampato e tagliato a laser, seduta e schienale separati, in griglia metallica, reticolato 15 x 30 mm, spessore 3,5 mm, gambe e braccioli stampati e tagliati a laser, completamente zincata e sinterizzata con RILSAN, strato minimo di 350 µ. Con quattro infittimenti del reticolato per la suddivisione visiva dei posti e una maggiore stabilità.
Estremità delle gambe in acciaio inossidabile.

Particolarità di SALTO:
Gambe e braccioli composti da pezzi eleganti e robusti stampati a laser e successivamente curvati con una nuova tecnologia di piegatura.

Predisposte per essere tassellate/avvitate sul pavimento/basamento (viti e tasselli esclusi dalla fornitura).

Dimensioni: (l x p x a) 1.910 x 605 x 795 mm

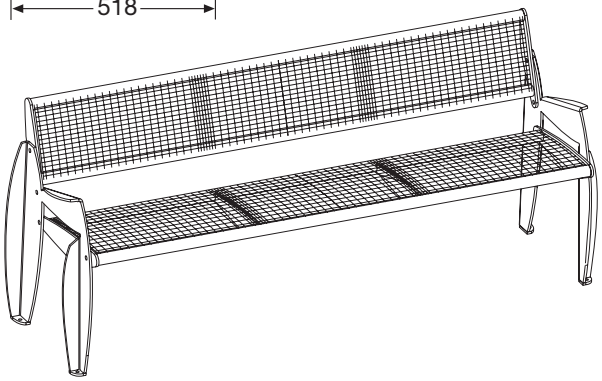

Panchina SALTO faggio laminato
Intelaiatura laterale in metallo stampato e tagliato a laser, seduta e schienale separati, con listelli di faggio laminato, gambe e braccioli stampati e tagliati a laser, completamente zincata e sinterizzata con RILSAN, strato minimo di 350 µ. Estremità delle gambe in acciaio inossidabile.

Particolarità di SALTO:
Gambe e braccioli composti da pezzi eleganti e robusti stampati e tagliati a laser e successivamente curvati con una nuova tecnologia di piegatura.

Predisposte per essere tassellate/avvitate sul pavimento/basamento (viti e tasselli esclusi dalla fornitura).

Dimensioni: (l x p x a) 1.910 x 605 x 795 mm

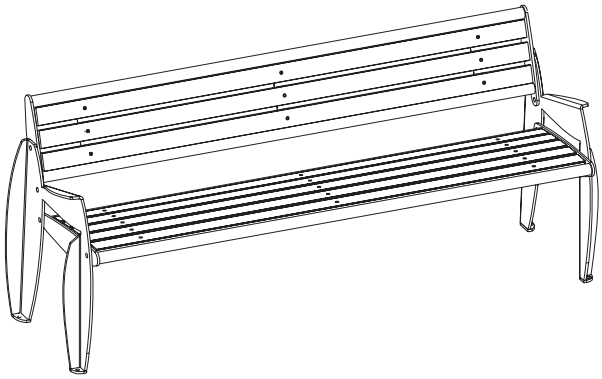

Panchina SALTO Therm
Intelaiatura laterale in metallo stampato e tagliato a laser, seduta e schienale separati, con listelli di faggio laminato, gambe e braccioli stampati e tagliati a laser, completamente zincata e sinterizzata con RILSAN, strato minimo di 350 µ, estremità delle gambe in acciaio inossidabile.

Particolarità di SALTO Therm:
La seduta, e su richiesta anche lo schienale, viene equipaggiata con un sistema di riscaldamento a infrarossi, inserito dal basso nei singoli listelli di faggio laminato e chiuso al riparo da spruzzi d'acqua, protezione IP X4, classe di protezione II. Guadagno termico diretto circa 15°C.
Capacità di riscaldamento di 200 Watt per elemento di seduta o schienale. Allacciamento a 230 Volt, scatola di connessione con pressacavo PG9 compresa nella fornitura.
Collegamento al rispettivo morsetto mediante cavi a due conduttori da 1,5 mm2.

Testato elettromagneticamente a norma EN 50366, testato TÜV e realizzato a norma DIN EN ISO 9001.
Senza controllo termostatico a monte, le panchine possono essere fatte funzionare con temperature esterne fino a + 18° C.

Dimensioni: (l x p x a) 1.910 x 605 x 795 mm

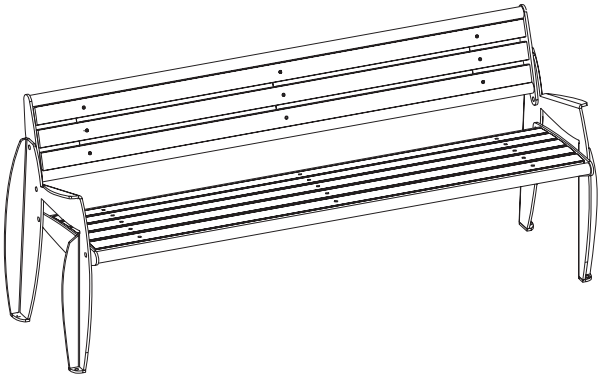

Panchina SALTO, senza schienale in griglia metallica
Intelaiatura laterale in metallo stampato e tagliato a laser, seduta in griglia metallica, reticolato 15 x 30 mm, spessore 3,5 mm, gambe e braccioli stampati e tagliati a laser, completamente zincata e sinterizzata con RILSAN, strato minimo di 350 µ.
Con quattro infittimenti del reticolato per la suddivisione visiva dei posti e una maggiore stabilità.
Estremità delle gambe in acciaio inossidabile.

Particolarità di SALTO:
Braccioli composti da pezzi eleganti e robusti stampati e tagliati a laser e successivamente curvati con una nuova tecnologia di piegatura.

Predisposte per essere tassellate/avvitate sul pavimento/basamento (viti e tasselli esclusi dalla fornitura).

Dimensioni: (l x p x a) 1.893 x 499 x 648 mm

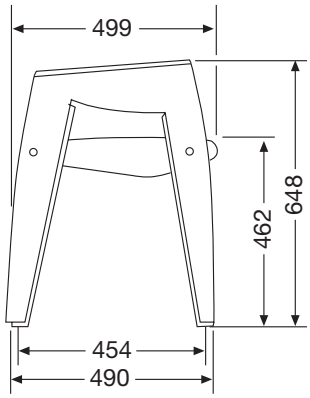

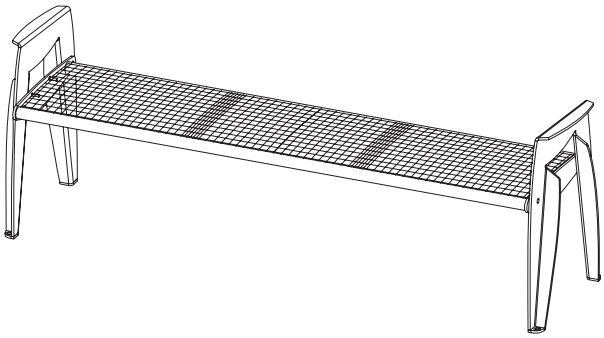

Panchina SALTO, senza schienale in faggio laminato
Intelaiatura laterale in metallo stampato e tagliato a laser, seduta in faggio laminato, gambe e braccioli stampati e tagliati a laser, estremità delle gambe in acciaio inossidabile.

Particolarità di SALTO:
Braccioli composti da pezzi eleganti e robusti stampati e tagliati a laser e successivamente curvati con una nuova tecnologia di piegatura.

Predisposte per essere tassellate/avvitate sul pavimento/basamento (viti e tasselli esclusi dalla fornitura).

Dimensioni: (l x p x a) 1.893 x 499 x 648 mm

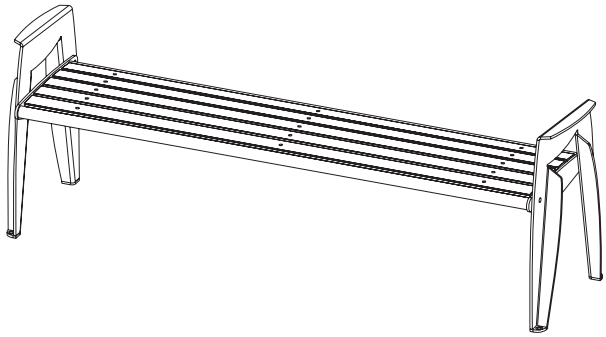

Panchina SALTO Therm, senza schienale
Intelaiatura laterale in metallo stampato e tagliato a laser, sedute con listelli di faggio laminato, gambe e braccioli stampati e tagliati a laser, completamente zincata e sinterizzata con RILSAN, strato minimo di 350 µ, estremità delle gambe in acciaio inossidabile.

Particolarità di SALTO Therm:
La seduta viene equipaggiata con un sistema di riscaldamento a infrarossi, inserito dal basso nei singoli listelli di faggio laminato e chiuso al riparo da spruzzi d'acqua, protezione IP X4, classe di protezione II.
Guadagno termico diretto circa 15°C.
Capacità di riscaldamento di 200 Watt per elemento di seduta.
Allacciamento a 230 Volt, scatola di connessione con pressacavo PG9 compresa nella fornitura.
Collegamento al rispettivo morsetto mediante cavi a due conduttori da 1,5 mm2.

Testato elettromagneticamente a norma EN 50366

Testato TÜV e realizzato a norma DIN EN ISO 9001.

Senza controllo termostatico a monte, le panchine possono essere fatte funzionare con temperature esterne fino a + 18° C.
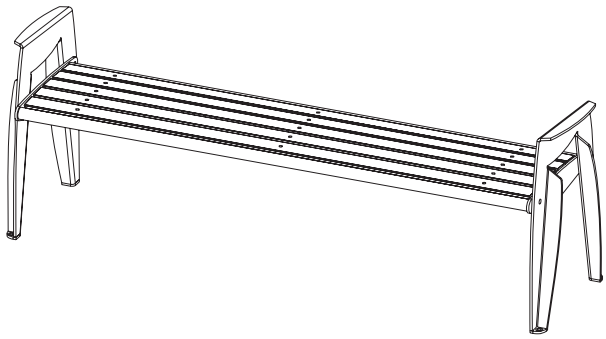
Dimensioni: (l x p x a) 1.893 x 499 x 648 mm